PRC 10GS1

Einbau-Kühlschrank mit Gefrierfach (Nische 102)

LED-Licht

39 dB Flüsterleise

A ↑ G F

TOP 4
- Schlepptürmontage
- 1 Obst- und Gemüseschublade
- Abtauautomatik im Kühlteil
- LED-Licht – bessere Ausleuchtung bei weniger Verbrauch

Weiß

PRC 10GS1
EAN 80 03437 61256 5

Kühlteil/Ausstattung bei Vollkühlraum
- LED-Licht – bessere Ausleuchtung bei weniger Verbrauch
- Abtauautomatik im Kühlteil
- 3 Ablagen aus Sicherheitsglas, davon 2 höhenverstellbar
- 1 Obst- und Gemüseschublade
- 4 Türfächer

Gefrierteil
- Lagerzeit bei Störungen: 12 Std.

Verbrauchswerte
- Energieeffizienzklasse F[1]
- Energieverbrauch: 185 kWh/Jahr
- Nutzinhalt: 130 l Kühlen, 17 l Gefrieren, gesamt 147 l
- Luftschallemissionsklasse: C, 39 dB(A) re 1 pW
- Gefriervermögen: 2.6 kg/24 Std.

Technische Daten
- Schlepptürmontage
- Gesamtanschluss: 78 W
- Türanschlag rechts, wechselbar
- Maße (HxBxT): 1020x540x545 mm

Zubehör
- 1 Eierleiste (6 Eier)

WPRO-Zubehör (optional)
- Goodbye Odours Geruchsabsorber für den Kühlschrank
  DEO213, EAN 8015250441413

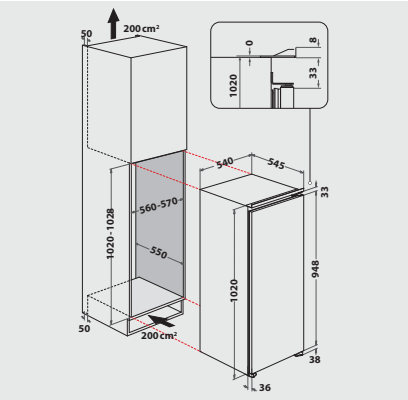

[1] Energieeffizienzklassen-Spektrum von A bis G

Technische Daten entnehmen Sie bitte dem EU-Produktdatenblatt, oder fordern Sie diese unter https://docs.whirlpool.eu/?brand=PR an · Liefermöglichkeiten, Änderungen und Irrtümer vorbehalten · Nutzung/Veröffentlichung von Bildern/Texten, auch in anderen Medien, ganz oder teilweise, nur mit Genehmigung des Herausgebers · Stand 18.10.2024

privileg
Fürs Leben gemacht.